А.Низовцев

сигарету? пожалуйста!

придумано нарочно

В нашем альманахе в свое время была подробно описана технология выращивания и приготовления курительного табака. Для любителей этой хотя и плохой, но все же не самой вредной привычки предлагаю конструкцию машинки, позволяющей в домашних условиях изготавливать сигареты, не уступающие качеством (по форме) фабричным.

Машинка для сворачивания сигарет (*рис. 1* и *2*)состоит из колодки, на которой происходит скручивание и заворачивание в папиросную бумагу порции табака, рамки с роликом и тканевой ленты, укрепленных на основании.

Колодку собирают из сухих липовых или осиновых досок-заготовок толщиной 15...20 *мм*, которые выпиливают лобзиком с припуском 1...2 *мм* и склеивают под прессом клеем **ПВА**. Ширина колодки определяется желаемой длиной сигареты.

Основание (*рис. 3*) машинки делают из стального или алюминиевого листа толщиной 2 *мм*. При гибке уделите внимание параллельности ребер основания. Для последнего, вообще говоря, лучше найти кусок подходящего швеллера. Отверстия в основании и колодке целесообразнее сверлить в сборе, после подгонки колодки к основанию. При этом все до одного отверстия делают строго перпендикулярно корпусу будущей машинки (иначе вместо сигарет

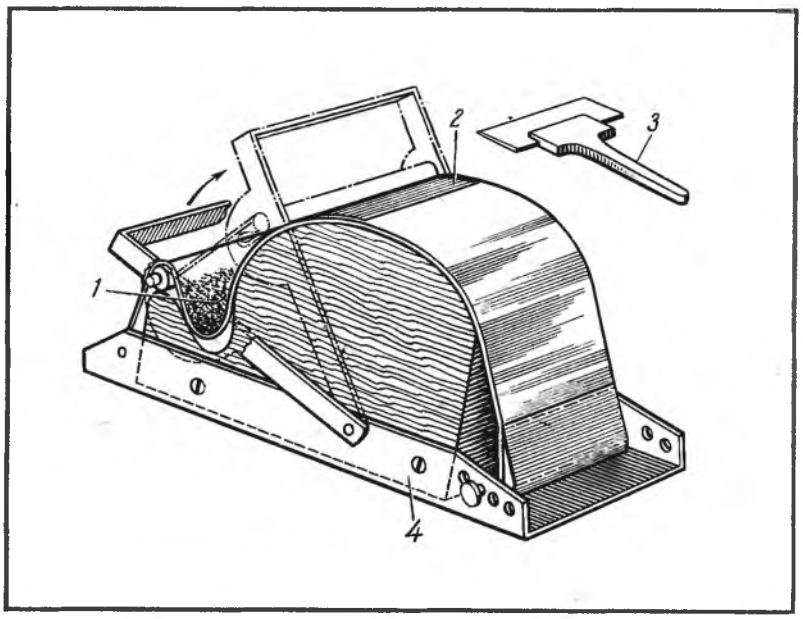

Рис. 1. **Машинка в сборе:**
1 **— табак;**
2 **— папиросная бумага;**
3 **— "шпатель" для нанесения клея;**
4 **— колодка**

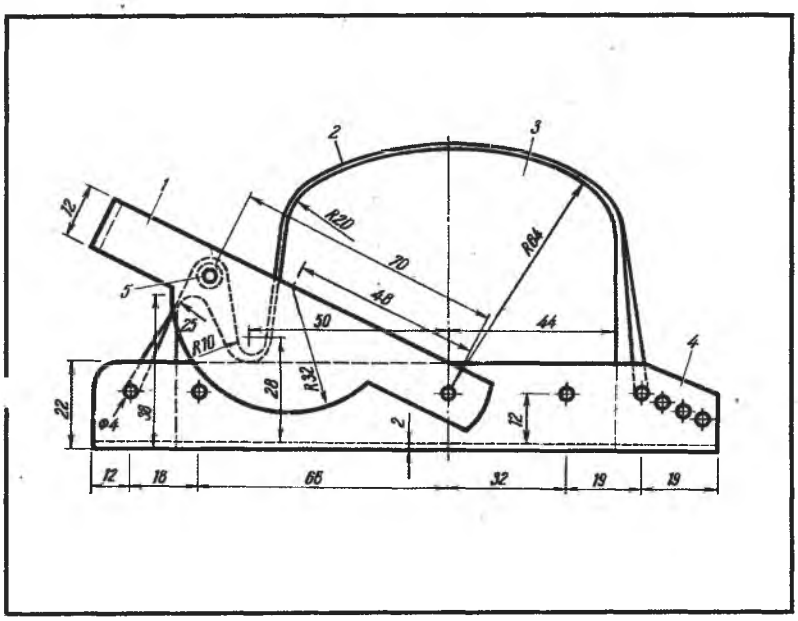

Рис. 2. **Конструкция машинки:**
1 — **рамка;**
2 — **лента;**
3 — **колодка;**
4 — **основание;**
5 — **ролик**

получатся какие-нибудь "козьи ножки").

Рамку (*рис. 4*) машинки выполняют из стального 2-*миллиметрового* листа. В рамке крепят обкаточный ролик, который вытачивают из прутка серебрянки диаметром 8...10 *мм* или изготавливают из стальной трубки такого же диаметра. После установки рамки и колодки на основание поверхность колодки окончательно доводят до кондиции при помощи стамески, напильников и наждачной бумаги. Особое внимание уделите обработке той зоны поверхности колодки, на которой производится формирование сигареты: зазор между роликом и поверхностью колодки там не более 1 *мм*. Тканевую ленту шириной, равной ширине колодки, вырезают из плотного тонкого синтетического материала с помощью паяльника — в этом случае не будет разлохмачивания кромок ткани. На концах лен-

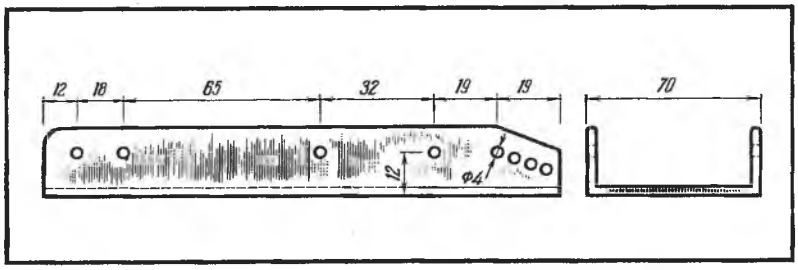

Рис. 3. **Основание**

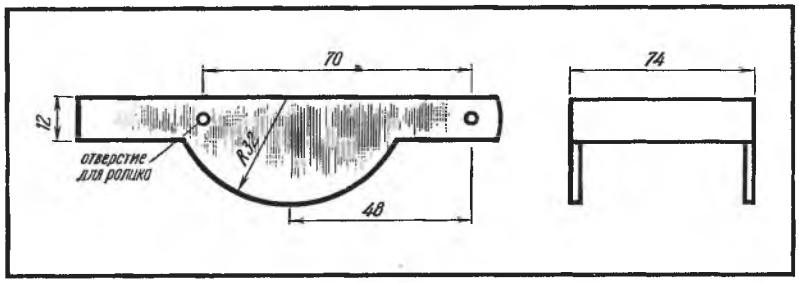

Рис. 4. **Рамка**

ты загибают петли длиной 35...40 *мм*. Образованные петли служат для закрепления ленты на машинке пальцами, которые делают из гвоздей диаметром 3,5.:.4 *мм*. Общая длина ленты составляет 270 *мм*.

Работа на машинке заключается в следующем. Рамку устанавливают в крайнее левое (по рисунку) положение, в котором обкаточный ролик опирается на выступ колодки. В углубление, образовавшееся в тканевой ленте, закладывают порцию табака, на верх колодки на ткань кладут лист папиросной бумаги, край которого слегка смазывают клеем при помощи "шпателя" из лезвия безопасной бритвы. После этого рамку переводят в крайнее правое (по рисунку же) положение и готовая сигарета скатывается на стол. Продукт пригоден к употреблению после непродолжительной сушки. В качестве клея подойдет жидкий крахмальный клейстер. **Отверстия** для пальцев в колодке служат для регулировки **глубины выемки** в ленте, служащей для закладки порции табака, что в некоторой степени определяет "калибр" сигареты. Попутно заметим, что диаметр стандартных круглых сигарет составляет 7,62 *мм*. В данном случае "калибр" в основном определяется дозой табака. Поэтому в процессе изготовления сигарет желательно подобрать какую-либо мерную емкость, которая значительно упростит и ускорит процесс.