Н.Пьянков

сигаретная фабрика в кисете

по следам опубликованного

В нашем альманахе **№ 1** за 1996 *год* опубликована статья А.Низовцева с описанием машинки для сворачивания сигарет в домашних условиях. Курение — привычка плохая, но, к сожалению, широко распространенная, поэтому подобное устройство наверняка понравится многим читателям. Предлагаемая *А.Низовцевым* конструкция очень интересна, но обладает, на мой взгляд, некоторыми недостатками. Прежде всего, она рассчитана на какие-то определенные стационарные условия эксплуатации, что не всегда удобно. Ведь самокрутки с самосадом или махоркой мало транспортабельны и с собой их просто так не возьмешь — приходится либо заворачивать кончики тонких сигарет, либо использовать "пыжи" из ваты. Кроме того, машинка относительно сложна и требует точного и тщательного исполнения, что не всякому по силам и возможностям.

Я же хочу предложить куда более простую и миниатюрную конструкцию "самокруткоделки", которая легко выполняется из подручных материалов с помощью самого несложного инструмента. Причем миниатюрность машинки позволяет ей быть всегда под рукой — в кисете или кармане. Сигарета в моей машинке изготавливается за считанные *секунды* непосредственно перед курением, и, хотя определенной сноровки этот процесс потребует, сноровка эта приобретается очень скоро.

Строго говоря, данную конструкцию я не разрабатывал, а только подсмотрел у своих знакомых. Однако, во-первых, уверен, что многим такая машинка неизвестна, а во-вторых, во времена пресловутого табачного дефицита тиражировал ее в больших количествах по просьбе друзей. И как же здорово она нас тогда выручала! Короче, гарантирую, что, изготовив такую машинку, вы будете делать себе сигареты не хуже "**Дымка**" или "**Примы**".

Машинка состоит из четырех деталей: корпуса, двух валиков и закольцованной (бесконечной) ленты-транспортера (*рис. 1*).

На корпус годится листовая латунь, дюралюминий или кровельная жесть. Г-образные прорези в боковинах корпуса вы-

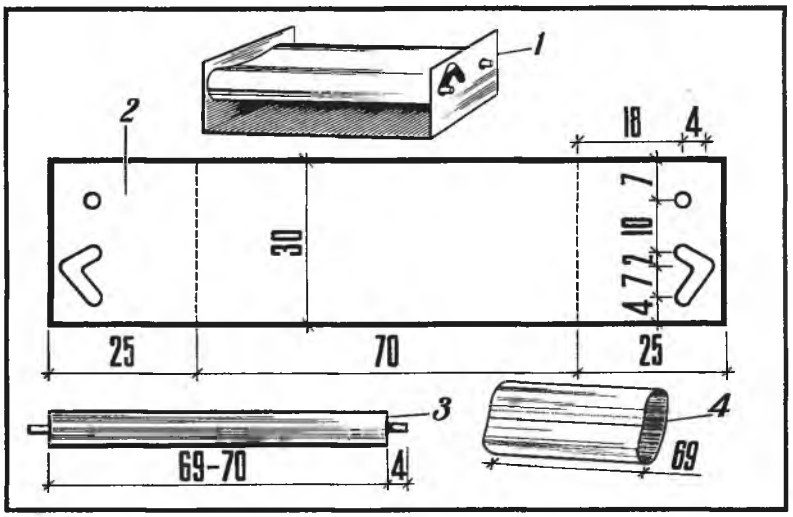

Рис. 1. **Машинка для сворачивания сигарет:**
1 **— внешний вид;**
2 **— выкройка корпуса;**
3 **— валик;**
4 **— лента-транспортер**

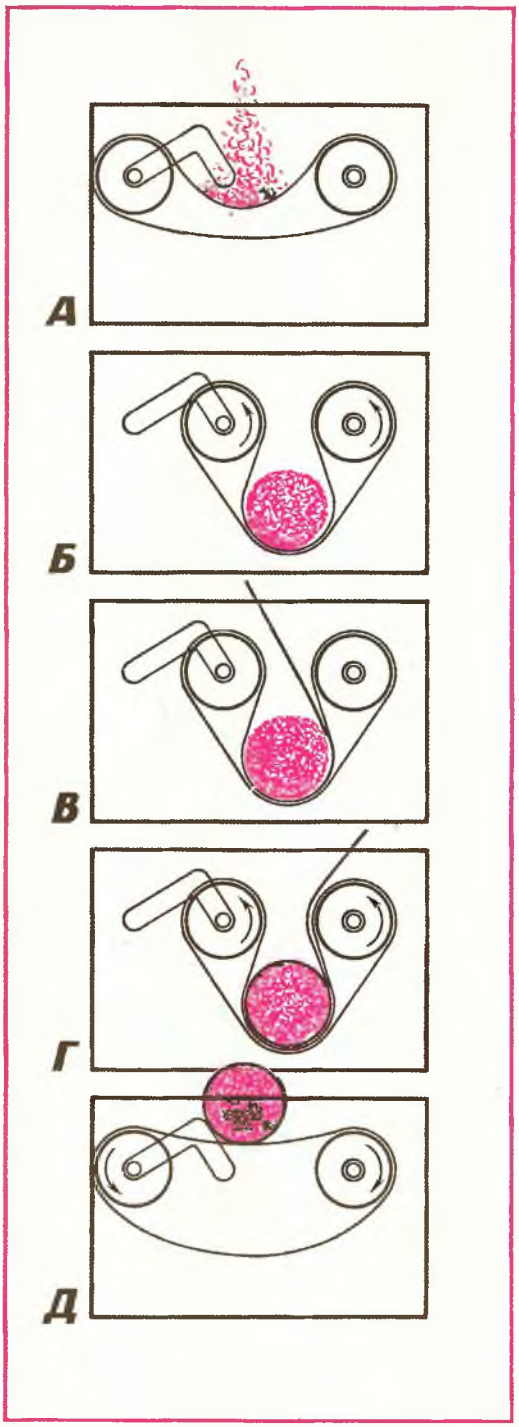

Рис. 2. **Последовательность операций при сворачивании сигареты:**
А — засыпка табака;
***Б* — формирование цилиндрика табака;**
***В* — заправка курительной бумаги;**
***Г* — формирование сигареты;**
***Д* — извлечение готовой сигареты**

полняют в два этапа — вначале высверливают по разметке отверстия, затем прорезь окончательно формируется круглым и плоским надфилями. Сами боковины загибают под углом 90° по пунктирным линиям (*см. рис. 1*).

Валики проще всего изготовить, просто намотав на стержень диаметром 3 *мм* (кусок проволоки от сварочного электрода) полоску бумаги, промазанную клеем. По ширине полоску берут с избытком, чтобы после высыхания клея с помощью лезвия безопасной бритвы довести длину утолщенной части (а ее диаметр должен быть равен 8 *мм*) до 69...70 *мм* с таким расчетом, чтобы она была чуть меньше, чем расстояние между боковинами корпуса (для свободного вращения валиков). Валик получится еще лучше, если бумажную намотку сделать чуть меньше (до диаметра 7...7,5 *мм*), а затем поверх нее надеть кусок полихлорвиниловой трубочки, предварительно дав ей набухнуть в ацетоне 5...10 *мин*. Высохнув, трубочка сожмется, красиво и ровно обжав бумагу. Если же есть такая возможность, выточите валики на токарном станке.

Для ленты-транспортера подбирают синтетический материал, поддающийся "сплавлению" паяльником или утюгом. Легко вытягивающиеся материалы (типа полиэтилена) для ленты непригодны. Я, с разрешения жены, конечно, пустил в дело полоску, отрезанную от занавески в ванной (кажется, это был полихлорвинил, но точно не знаю). Вырезав кусок пластика 70×90 *мм*, свернул его в кольцо с нахлестом краев примерно 5 *мм* и сварил края полоски через фольгу паяльником, положив предварительно под будущий шов текстолитовую пластинку. С первого раза надежный шов часто не получается — либо материал плохо проварится, либо проплавится насквозь. Поэтому предварительно желательно попрактиковаться в соединении на обрезках материала и подобрать нужный режим сварки. Кстати, полезно сразу сделать 1...2 запасные ленты, так как они в процессе эксплуатации все-таки изнашиваются.

Сборка машинки производится так: валики по очереди продевают внутрь ленты-транспортера и, слегка раздвинув боковины корпуса, заправляют полуоси одного валика в круглые отверстия, а другого — в прорезь, после чего боковины подгибают на место. Машинка готова.

Сигареты сворачивают следующим образом (*рис. 2*). Держа машинку прорезями к себе, отводят ближний валик по прорези в крайнее положение (к себе), пальцем слегка утапливают вниз ленту-транспортер, формируя лунку для порции табака, который туда и засыпают (*рис. 2, А*). Навык определять на глаз необходимое количество табака приходит очень скоро, так что необходимость в какой-либо мерке вряд ли возникнет. Затем валики сдвигают и начинают одновременно вращать их против часовой стрелки, формируя в ленте цилиндрик табака (*рис. 2, Б*). Два или три полных оборота валиков — и этот этап создания сигареты завершен. По моему мнению, операцию удобно проводить большими и указательными пальцами обеих рук (конечно, это чисто рекомендательное замечание — все зависит от личной сноровки и ловкости указательных пальцев). Теперь между дальним валиком и табаком заправляем листок курительной бумаги размером 68×45 *мм* (*рис. 2, В*) и вновь вращаем валики против часовой стрелки, в результате чего листок, прижимаясь к ленте-транспортеру, оборачивается вокруг табака. И не забудьте перед тем, как листок совсем уползет в машинку, край его облизать языком (язык на *рис. 2, Г* не указан!). Остается сделать последние 1...2 оборота, натянуть ленту, переведя валик в прорези в крайнее положение, и слегка прокрутить валики в противоположных направлениях. Из недр машинки появится великолепная, готовая к немедленному употреблению сигарета (*рис. 2, Д*).

Некоторых ярых гигиенистов пугает процесс облизывания края листа бумаги, но, во-первых, сигарету все равно потом предполагается курить с помощью рта, а во-вторых, предлагаемая машинка — предмет безусловно индивидуального пользования.

Бумагу для сигарет желательно готовить заранее, для чего, нарезав длинные полоски шириной 45 *мм*, последние кладут друг на друга так, чтобы "длинные" края нижних полосок выступали на 2...3 *мм* из-под верхних, промазывают эти края клейстером или, что лучше, гуммиарабиком. После чего листки необходимо немедленно разъединить и просушить по отдельности. После окончательного высыхания клея полоски разрезают на листочки длиной 68 *мм* и складывают в стопки.

Несмотря на довольно длинное описание, повторяю, машинка очень проста в изготовлении и использовании и, как видите, очень компактна. Вы не пожалеете о затраченном времени, изготовив ее, но все же от души рекомендую: **КУРИТЬ**! **КУРИТЬ**!